L_-50A/4 DN50 1500 r/min

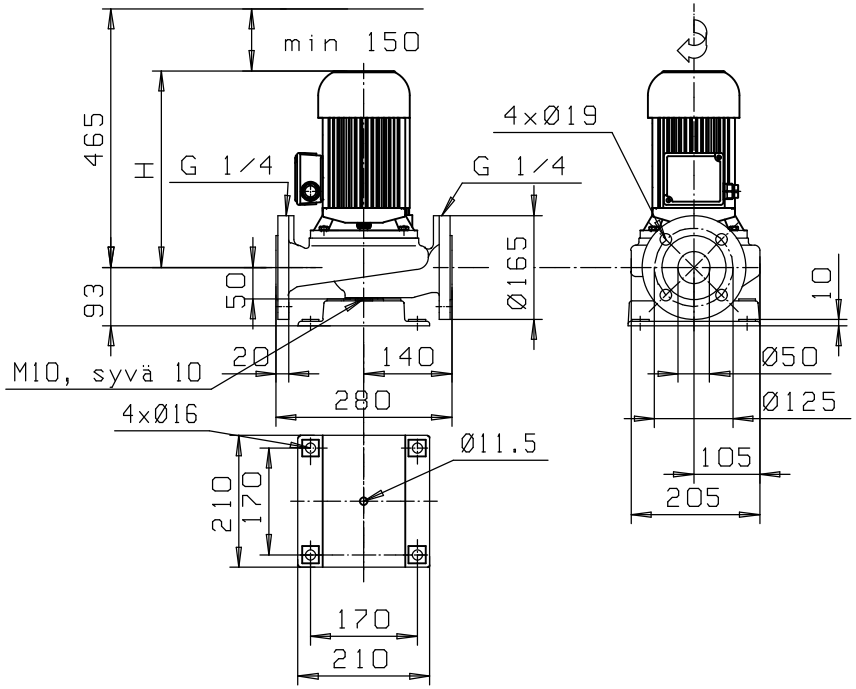

	kW	A	kg	H
OKN-862 D F15	0.37	1.15	30	315
OP-762 F15	0.25	0.82	24	250
OP-752 P F15 1~	0.25	1.85	24	250
OP-752 F15	0.20	0.65	24	250
OP-752 P F15 1~	0.20	1.45	24	250

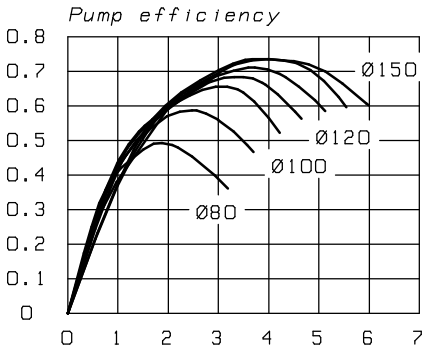

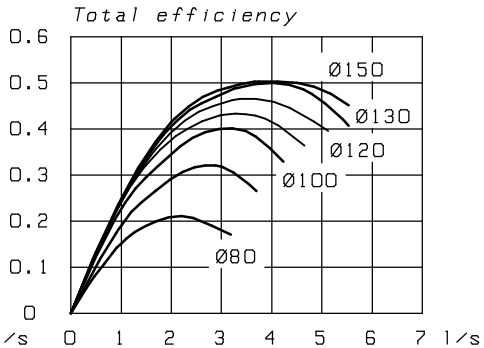

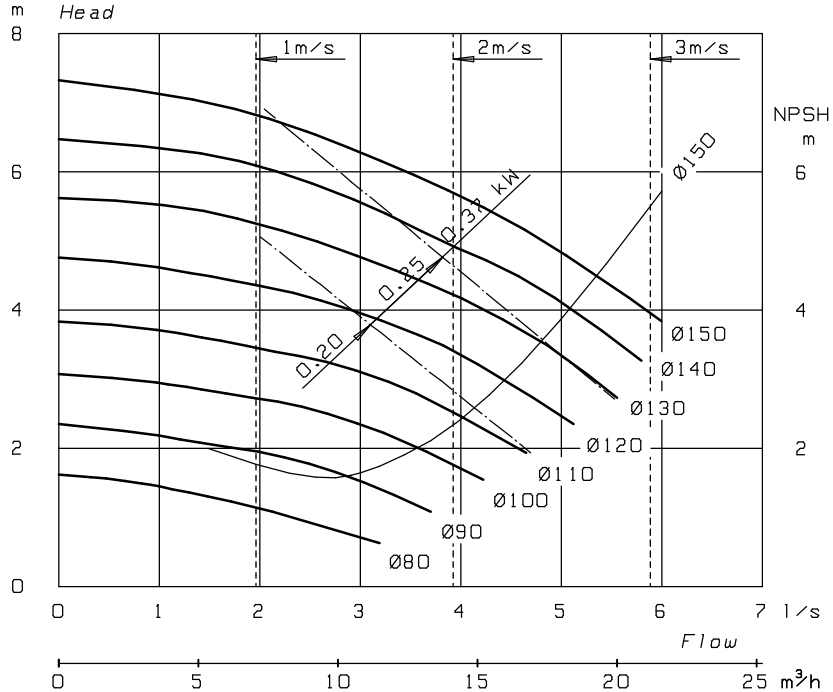

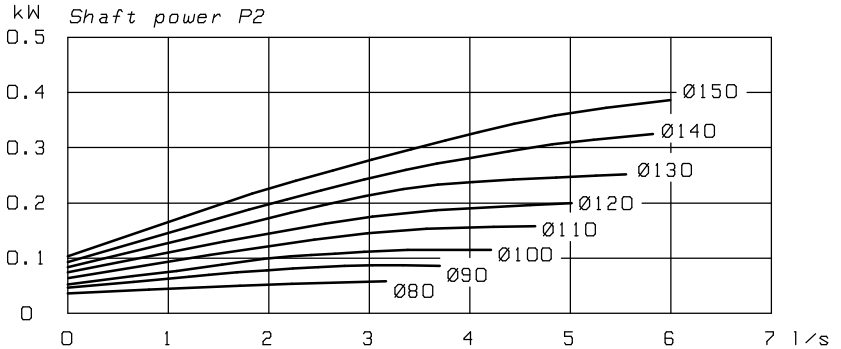

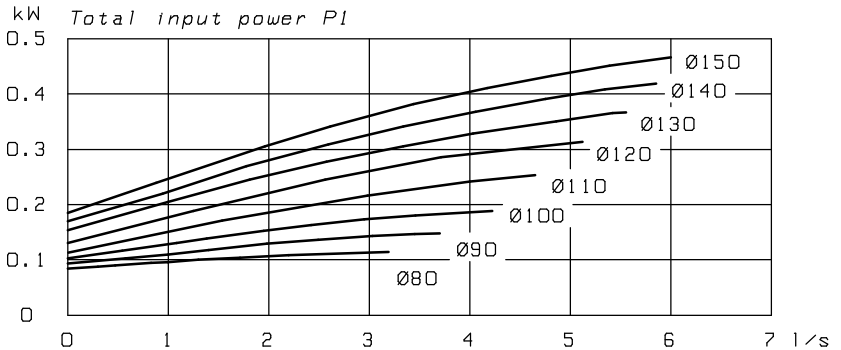

84326

Korvaa:

Suunn: 2000-05-25 JS

Tark: 2000-06-08 JJT